オープンの部

全員　4/7 13時15分

A1	光田・前田	(MTSｶﾗﾊﾞｯｼｭ) (MTSｶﾗﾊﾞｯｼｭ)	
A2	神谷・井上	(ｱﾛｰｻﾞ) (ｱﾛｰｻﾞ)	
A3	上田・古谷	(ｱﾛｰｻﾞ) (ｱﾛｰｻﾞ)	
A4	後藤・後藤	(HOS小阪) (一般)	
B1	田中・前	(ｱﾛｰｻﾞ) (ITW石切)	
B2	山中・原辺	(HOS花園) (HOS花園)	
B3	西段・阪口	(MTSｶﾗﾊﾞｯｼｭ) (MTSｶﾗﾊﾞｯｼｭ)	

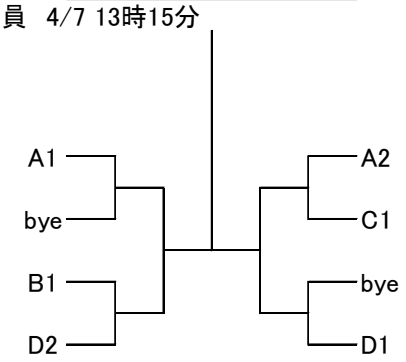

	中村・三原	(MTSｶﾗﾊﾞｯｼｭ) (MTSｶﾗﾊﾞｯｼｭ)	C1
	古谷・古谷	(ｱﾛｰｻﾞ) (ｱﾛｰｻﾞ)	C2
	森田・山田	(MTSｶﾗﾊﾞｯｼｭ) (MTSｶﾗﾊﾞｯｼｭ)	C3
	石川・中谷	(HOS小阪) (ｱﾛｰｻﾞ)	D1
	安田・青山	(MTSｶﾗﾊﾞｯｼｭ) (MTSｶﾗﾊﾞｯｼｭ)	D2
	津田・津田	(MTSｶﾗﾊﾞｯｼｭ) (MTSｶﾗﾊﾞｯｼｭ)	D3
	前田・西川	(ITW石切) (ITW石切)	D4

C級の部

A・B・C・G 4/7 8時30分
D・E・F 4/7 9時

A1	水川・水川	(一般) (ITW石切)	
A2	稲森・稲森	(ｱﾛｰｻﾞ) (ｱﾛｰｻﾞ)	
A3	松本・木村	(ﾚﾓﾝｽﾏｯｼｭ) (ﾚﾓﾝｽﾏｯｼｭ)	
A4	原田・月山	(Piece of junk) (MTSｶﾗﾊﾞｯｼｭ)	
B1	岩槻・辻	(MTSｶﾗﾊﾞｯｼｭ) (MTSｶﾗﾊﾞｯｼｭ)	
B2	井上・井上	(一般) (一般)	
B3	幸田・阪野	(ｱﾛｰｻﾞ) (ｱﾛｰｻﾞ)	
C1	宮城・平岡	(一般) (ｱﾛｰｻﾞ)	
C2	池田・田中	(MTSｶﾗﾊﾞｯｼｭ) (MTSｶﾗﾊﾞｯｼｭ)	
C3	前田・古崎	(東大阪ﾃﾆｽｸﾗﾌﾞ) (東大阪ﾃﾆｽｸﾗﾌﾞ)	
D1	藤本・藤本	(ﾅｲﾄﾎｰｸｽ) (ﾅｲﾄﾎｰｸｽ)	
D2	江尻・川下	(ﾊﾞﾓｽ) (ﾊﾞﾓｽ)	
D3	室垣・平塚	(ｱﾛｰｻﾞ) (ｱﾛｰｻﾞ)	

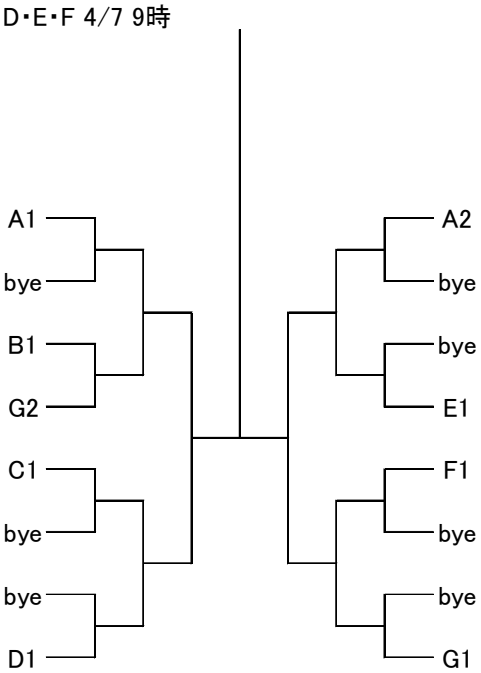

	後藤・中田	(ITW石切) (ITW石切)	E1
	柳澤・岡野	(ﾏﾙｷ) (ﾏﾙｷ)	E2
	瀧田・山口	(ｱﾛｰｻﾞ) (ｱﾛｰｻﾞ)	E3
	平井・土田	(ｽﾏｯｼｭ) (ｽﾏｯｼｭ)	F1
	阿部・西澤	(ﾅｲﾄﾎｰｸｽ) (ﾅｲﾄﾎｰｸｽ)	F2
	坂本・坂本	(ｱﾛｰｻﾞ) (ｱﾛｰｻﾞ)	F3
	石川・石川	(MTSｶﾗﾊﾞｯｼｭ) (MTSｶﾗﾊﾞｯｼｭ)	G1
	比嘉・川北	(HOS小阪) (HOS小阪)	G2
	井奥・村川	(ｱﾛｰｻﾞ) (ｱﾛｰｻﾞ)	G3
	村田・白水	(一般) (ITW石切)	G4

80才以上の部

全員 4/7 10時45分

A1	片山・藤井	(MTSｶﾗﾊﾞｯｼｭ) (MTSｶﾗﾊﾞｯｼｭ)
A2	岡田・岡田	(ITW石切) (ITW石切)
A3	本田・中松	(アローザ) (アローザ)
B1	国本・曽家	(アローザ) (アローザ)
B2	栗田・前	(ITW石切) (ITW石切)
B3	清水・清水	(プラネッツ) (プラネッツ)
C1	小澤・山﨑	(まきこでございます♪) (まきこでございます♪)
C2	塚本・村上	(ともの会) (ITW石切)
C3	野村・光岡	(アローザ) (アローザ)

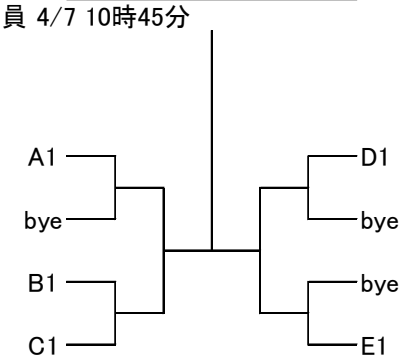

藤原・安部	(MTSｶﾗﾊﾞｯｼｭ) (MTSｶﾗﾊﾞｯｼｭ)	D1
中辻　・中辻	(ITW石切) (ITW石切)	D2
大坂・牲川	(ﾃﾆｽﾗｳﾝｼﾞ東大阪) (ﾃﾆｽﾗｳﾝｼﾞ東大阪)	D3
東後・大嶋	(ITW石切) (ITW石切)	E1
花田・西村	(アローザ) (アローザ)	E2
向井・奥田	(MTSｶﾗﾊﾞｯｼｭ) (MTSｶﾗﾊﾞｯｼｭ)	E3

100才以上の部

下記の2組以外 4/7 受付開始6時45分 試合開始7時
A3、J3のみ 4/7 8時

A1	村口・大栗	(アローザ) (ITW石切)
A2	峰元・安田	(アローザ) (HOS小阪TC)
A3	竹島・西尾	(バモス) (バモス)
B1	中島・藤岡	(ﾃﾆｽﾗｳﾝｼﾞ東大阪) (ﾃﾆｽﾗｳﾝｼﾞ東大阪)
B2	森山・岩井	(ともの会) (ともの会)
B3	堀内・国友	(ラケットワールド) (ラケットワールド)
C1	東・東	(ITW石切) (ITW石切)
C2	南川・松枝	(ともの会) (MTSｶﾗﾊﾞｯｼｭ)
C3	岡村・中川	(一般) (一般)
D1	白水・藤川	(ﾃﾆｽﾗｳﾝｼﾞ東大阪) (ﾃﾆｽﾗｳﾝｼﾞ東大阪)
D2	吉田・原坂	(東大阪線) (ITW石切)
D3	富田・松川	(ともの会) (ｲﾜｷ)
E1	北尾・北江	(ITW石切) (一般)
E2	田野・河島	(アローザ) (アローザ)
E3	横井・竹内	(ラケットワールド) (ラケットワールド)

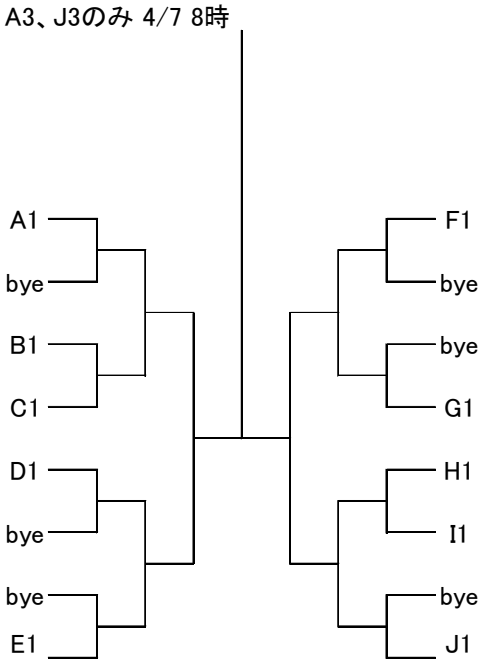

村上・大谷	(ITW石切) (ｲﾜｷ)	F1
蔦永・川神	(ベルバラ) (ベルバラ)	F2
佐藤・桑原	(First) (First)	F3
玉西・北濱	(TQ機動隊) (TQ機動隊)	G1
塘・福田	(ITW石切) (ともの会)	G2
井上・花岡	(アローザ) (アローザ)	G3
鳳山・木ノ本	(みんなのテニス) (みんなのテニス)	H1
福田・山田	(アローザ) (アローザ)	H2
坂根・坂根	(MTSｶﾗﾊﾞｯｼｭ) (MTSｶﾗﾊﾞｯｼｭ)	H3
西本・松原	(ﾃﾆｽﾗｳﾝｼﾞ東大阪) (ITW石切)	I1
西原・倉橋	(ともの会) (ともの会)	I2
谷本・紀	(MTSｶﾗﾊﾞｯｼｭ) (MTSｶﾗﾊﾞｯｼｭ)	I3
谷口・岡﨑	(ともの会) (ともの会)	J1
服部・中村	(アローザ) (アローザ)	J2
深井・深井	(First) (First)	J3

120才以上の部

全員　4/7 12時

A1	早川・玉西	(ITW石切) (ITW石切)
A2	福西・大村	(Piece of junk) (Piece of junk)
A3	島川・谷口	(アローザ) (アローザ)
A4	池内・高木	(MTSｶﾗﾊﾞｯｼｭ) (MTSｶﾗﾊﾞｯｼｭ)

B1	広川・広川	(HOS小阪TC) (HOS小阪TC)
B2	佐藤・倉掛	(ﾃﾆｽﾗｳﾝｼﾞ東大阪) (ﾃﾆｽﾗｳﾝｼﾞ東大阪)
B3	山口・山口	(ｲﾜｷ) (ｲﾜｷ)

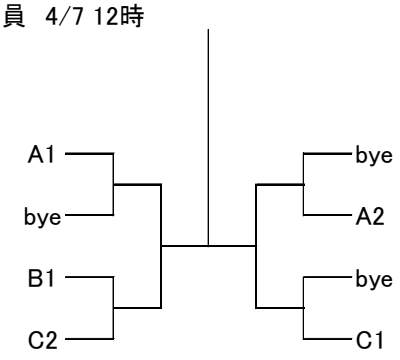

柳田・舩木	(ﾃﾆｽﾗｳﾝｼﾞ東大阪) (ﾃﾆｽﾗｳﾝｼﾞ東大阪)	C1
今井・今井	(ITW石切) (ITW石切)	C2
豊田・中村	(アローザ) (アローザ)	C3
松井・松井	(一般) (一般)	C4

65才以上同士の部

全員　4/7 14時30分

A1	田上・新宮	(ｲﾜｷ) (ｲﾜｷ)
A2	吉村・吉村	(HOS花園) (HOS花園)
A3	中井・小柳	(ｲﾜｷ) (ｲﾜｷ)